CONFIGURAÇÃO DE PENAS P/ PLOTAGEM

COR		ESP.
1	07	0,1
2	07	0,2
3	07	0,3
4	07	0,4
5	07	0,5
6	07	0,6
7	07	0,25
8	07	0,09
9	07	0,15
140	140	0,15
162	162	0,15

COTAS EM CENTÍMETRO

MATERIAL DAS TAMPAS - FIBRA DE VIDRO PULTRUDADA

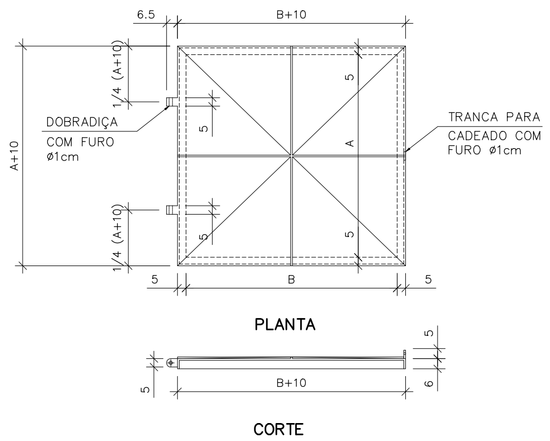

DETALHE DAS TAMPAS

ESCALA 1:25

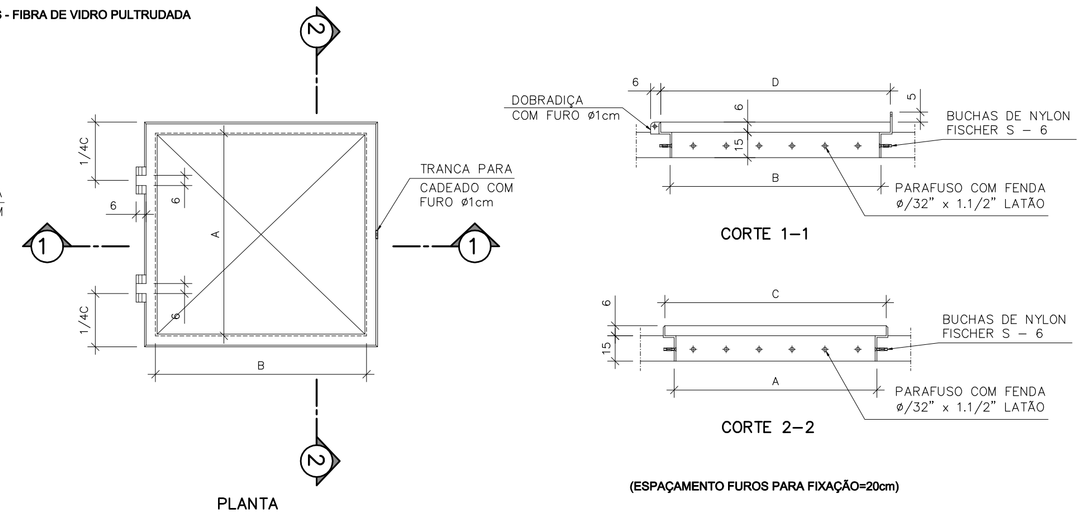

(ESPAÇAMENTO FUROS PARA FIXAÇÃO=20cm)

ESTRUTURA DAS TAMPAS

ESC. 1:25

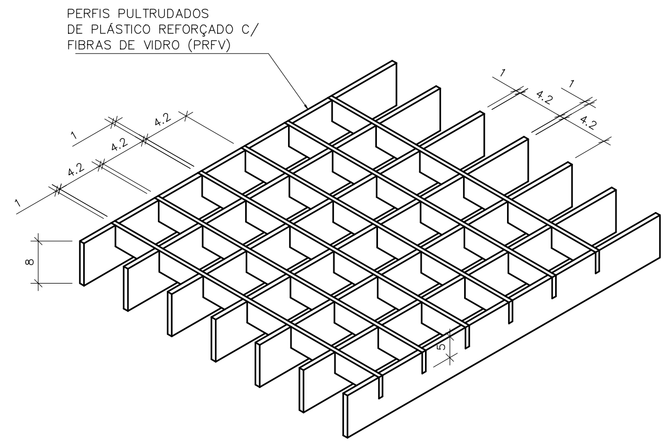

DETALHE TÍPICO – GRADE DE PISO

SEM ESCALA

COTAS EM CENTÍMETRO

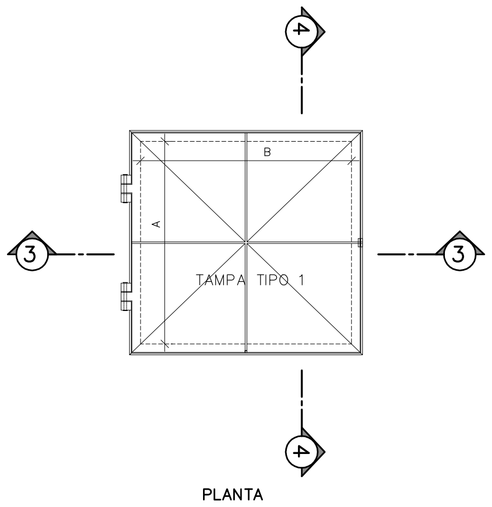

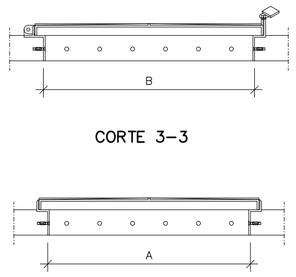

MONTAGEM DAS TAMPAS

ESCALA 1:25

TAMPAS PULTRUDADAS DIMENSÕES						
N°	A	B	C	D	QUANT.	UND.
	COTAS EM CM					
T1	100	120	111	131	01	CONJ.
T2	100	130	111	141	03	CONJ.
T3	100	160	111	171	03	CONJ.

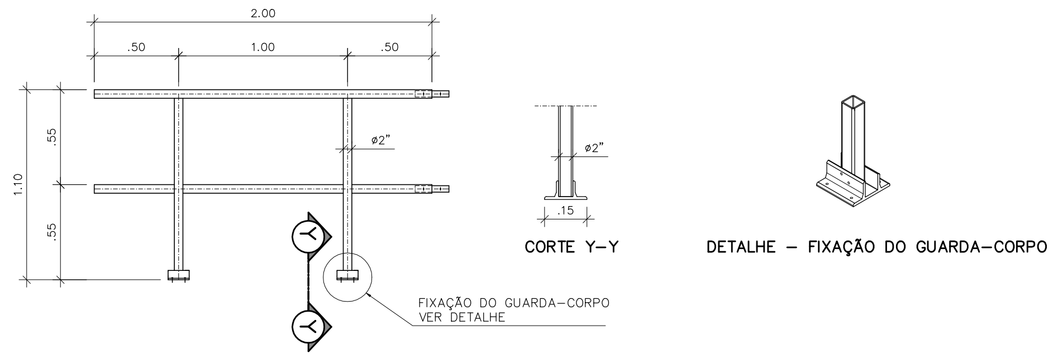

GUARDA–CORPO EM FIBRA DE VIDRO DETALHE TÍPICO

SEM ESCALA

COTAS EM METRO

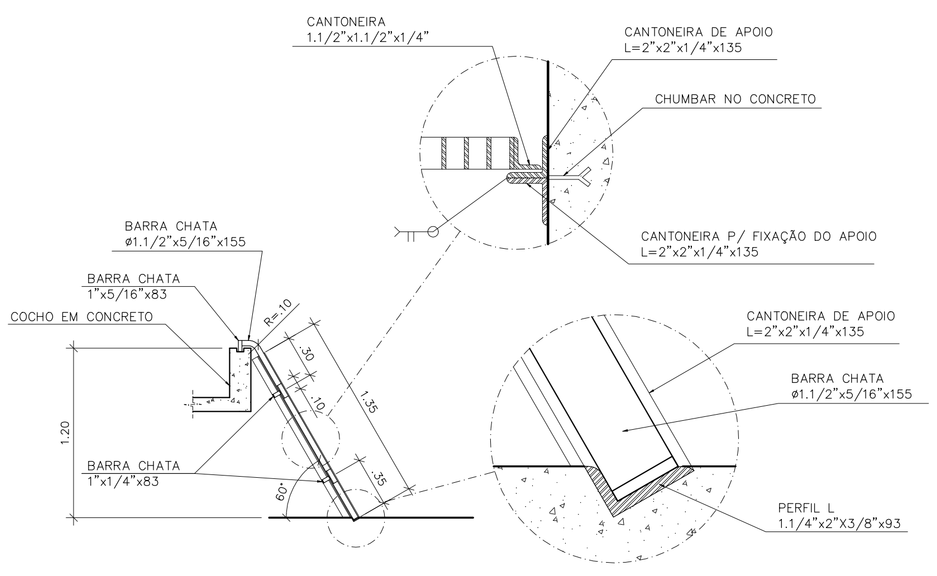

DETALHE DO GRADEAMENTO EM FIBRA DE VIDRO

SEM ESCALA

COTAS EM CENTÍMETRO

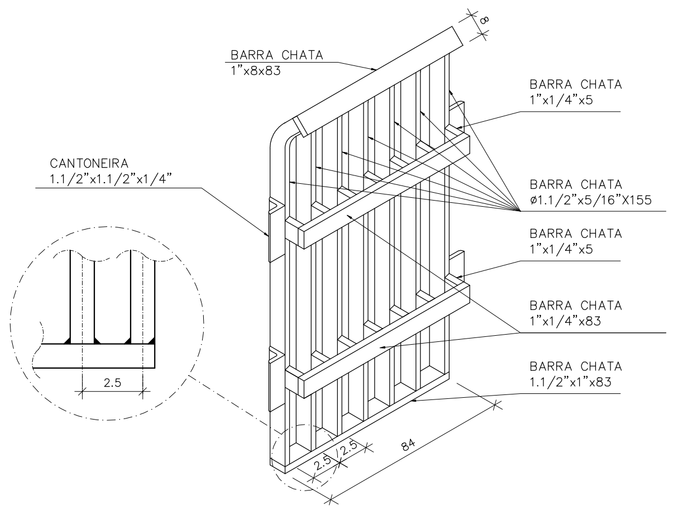

PERSPECTIVA DA GRADE

SEM ESCALA

COTAS EM CENTÍMETRO

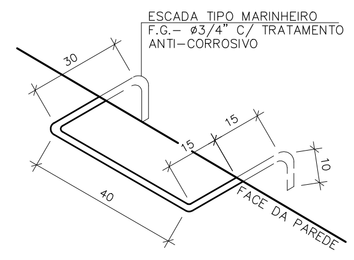

ESCADA TIPO MARINHEIRO

SEM ESCALA

OBSERVAÇÃO

1–A ESPESSURA DAS PAREDES E A VERIFICAÇÃO DA NECESSIDADE DE ESPAÇAMENTO ENTRE O POÇO DE SUCÇÃO E A CAIXA DE AREIA SERÃO DEFINIDAS PELO ESTRUTURAL

2–PARA LIMPEZA DA CAIXA DE AREIA, QUANDO NECESSÁRIA, A GRADE DE PISO DEVERÁ SER REMOVIDA E COM AUXÍLIO DE UM CAMINHÃO LIMPA FOSSA SUGAR O EXCESSO ACUMULADO NO FUNDO

NOTAS

1–COTAS E ELEVAÇÕES EM METRO, DIÂMETRO EM MILÍMETRO, EXCETO ONDE INDICADO

2–CONFIRMAR MEDIDAS NO LOCAL.

3–PARA EXTRAVASOR, VER PLANTA DE IMPLANTAÇÃO/ URBANIZAÇÃO.

4–O FORMATO DO BIOFILTRO APRESENTADO NESTE PROJETO É ILUSTRATIVO. O BIOFILTRO PODERÁ SER CIRCULAR OU RETANGULAR CONFORME PROJETO PADRÃO A–000–000–00–5–XX–0021 E A–000–000–00–5–XX–0022 RESPECTIVAMENTE.
AS DIMENSÕES DO BIOFILTRO DEVERÃO SER DE ACORDO COM O PROJETO PADRÃO E SERÃO DEFINIDAS PELA CESAN.

5–A BOMBA DEVERÁ SER FORNECIDA COMPLETA PELO FABRICANTE COM ACESSÓRIOS

ESTE DESENHO É PROPRIEDADE DA COMPANHIA ESPÍRITO SANTENSE DE SANEAMENTO – CESAN E NÃO PODE SER COPIADO SEM SUA AUTORIZAÇÃO.

NÚMEROS	TÍTULOS
PRINCIPAIS DESENHOS DE REFERÊNCIA	

Nº	LOCAL	DISCRIMINAÇÃO	DES.	DIV.	GER.	DATA
REVISÃO						

CANCELA E SUBSTITUI O DESENHO NÚMERO:

CANCELADO E SUBSTITUÍDO PELO DESENHO NÚMERO:

CENTRO DE DOCUMENTAÇÃO

RECEBIDO: / /

Nº DOC.: ASS.:

APROVAÇÃO CESAN:

ASS.: MATR.:

UNID.: DATA: / /

ESTA APROVAÇÃO NÃO ISENTA A CONTRATADA DE SUAS RESPONSABILIDADES LEGAIS.

EMITENTE: Etep Consultoria, Gerenciamento e Serviços

PROJETADO:	COORDENADOR:
ARTUR AUGUSTO OLIVEIRA NEVES	ARTUR AUGUSTO OLIVEIRA NEVES
CREA: 045302/D REGIÃO: RJ	CREA: 045302/D REGIÃO: RJ
DESENHO: Tatiana Pimenta	Nº DES. PROJETISTA: 0876.DS.13.H.0232/00
DATA: 15 /05 /2011	

RESPONSÁVEL TÉCNICO: ENG° ARTUR AUGUSTO OLIVEIRA NEVES
CREA: 045302/D REGIÃO: RJ ART Nº:082011002094 DATA: 22/02/2011

EMISSÃO CESAN	DATAS
PROJETADO:	
CREA:	
DESENHADO:	
VERIFICADO: ENG° NESTOR GORZA JUNIOR	
DIVISÃO: ENG° NESTOR GORZA JUNIOR	
GERÊNCIA: ENG° DOUGLAS OLIVEIRA COUZI	

CESAN

MUNICÍPIO: VILA VELHA | DISTRITO: – | BAIRRO: INTERLAGOS I E II

NOME DO EMPREENDIMENTO: IMPLANTAÇÃO DO SISTEMA DE ESGOTAMENTO SANITÁRIO BARRA DO JUCU, MORADA DO SOL E PONTA DA FRUTA

TÍTULO: ELEVAT. DE ESGOTO BRUTO EEB22 – BACIA M.SOL/INTERLAGOS/SUB–BACIA 22

PROJETO HIDRÁULICO

DET. DAS TAMPAS, DO GRADEAMENTO, DO GUARDA–CORPO E ESC. MARINHEIRO

ESCALA:	FOLHA:	Nº CESAN	REV:
INDICADA	04/ 05	A–050–00–91–5–XX–0110	00